УДК 510. 62

В. П. ПЧЕЛИНОВ, канд. техн. наук, *В. В. ШЛЯХОВ*,
А. В. ЗЕЛИНСКИЙ

ВОПРОСЫ АППРОКСИМАЦИИ КРИВЫХ СЛОЖЕНИЯ ЦВЕТА С ПОМОЩЬЮ ФУНКЦИЙ СПЕКТРАЛЬНОЙ ЧУВСТВИТЕЛЬНОСТИ ФОТОПРИЕМНИКОВ

Во многих отраслях промышленности, особенно при построении автоматизированных систем управления, часто возникает необходимость в измерении координат цвета, выраженных в единицах общепринятых колориметрических систем. При этом фотоприемники колориметров должны обладать спектральными характеристиками, аналогичными кривым сложения цвета $e_j(\lambda)$ $(j=1, 2, 3)$ [1].

Однако промышленность не выпускает таких фотоприемников, а получение требуемой спектральной характеристики с помощью корректирующих светофильтров представляет известные трудности. Для облегчения этого процесса в работе [2] предложен принцип построения колориметра, который может настраиваться на кривые сложения цвета путем их аппроксимации с помощью спектральных характеристик обычных фотоприемников (фотоумножителей, фоторезисторов и т. п.) (рисунок), перед которыми устанавливаются узкополосные светофильтры, в совокупности охватывающие весь участок видимого спектра.

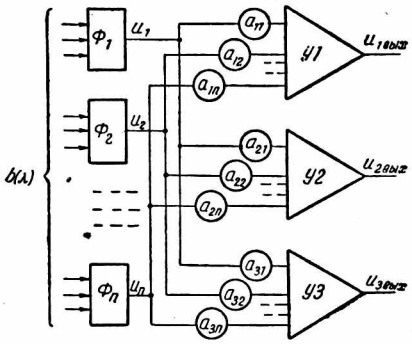

Колориметр

Из рисунка видно, что описываемое устройство представляет собой систему фотоприемников $\Phi_1, \Phi_2, ..., \Phi_n$, сигналы с которых подаются на решающие усилители *У*1, *У*2, *У*3, причем на входе каждого из них этот сигнал может быть подан с различным коэффициентом передачи, определяемым из выражения

$$u_{i\,\text{вых}} = a_{ij}u_i = \frac{R_{0j}}{R_{ij}}\,u_i, \qquad (1)$$

где u_i — сигнал на выходе i-го фотоприемника ($i = 1, 2, \ldots, n$); $u_{j\,\text{вых}}$ — сигнал на выходе j-го решающего усилителя ($j = 1, 2, 3$); R_{ji} — сопротивление i-го резистора на входе j-го решающего усилителя; R_{0j} — сопротивление резистора обратной связи j-го решающего усилителя.

Электрический ток, возникающий в цепи каждого фотоэлемента под действием излучения $b(\lambda)$, может быть определен из выражения [3]

$$I_i = q \int_{\lambda_{i1}}^{\lambda_{i2}} b(\lambda) f_i(\lambda) d\lambda. \qquad (2)$$

Здесь $f_i(\lambda)$ — результирующая спектральная характеристика i-го фотоприемника и светофильтра; λ_{i1}, λ_{i2} — длины волн излучений, соответствующие началу и концу диапазона пропускания i-го светофильтра; q — коэффициент пропорциональности.

Тогда напряжение на выходе каждого фотоприемника равно

$$u_i = I_i R_{Hi} = q R_{Hi} \int_{\lambda_{i1}}^{\lambda_{i2}} b(\lambda) f_i(\lambda) d\lambda, \qquad (3)$$

где R_{Hi} — сопротивление нагрузки в цепи i-го фотоприемника.

Поскольку на вход решающего усилителя подаются одновременно сигналы со всех фотоприемников, то его выходное напряжение будет определяться согласно формуле

$$u_{j\,\text{вых}} = \sum_{i=1}^{n} a_{ji} u_i = \sum_{i=1}^{n} a_{ji} q R_{Hi} \int_{\lambda_{i1}}^{\lambda_{i2}} b(\lambda) f_i(\lambda) d\lambda =$$

$$= q R_{Hi} \int_{\lambda_1}^{\lambda_2} b(\lambda) \left(\sum_{i=1}^{n} a_{ji} f_i(\lambda) \right) d\lambda, \qquad (4)$$

λ_1, λ_2 — длины волн нижней и верхней границ светового диапазона.

Из этого выражения следует, что спектральная характеристика каждого из трех каналов прохождения сигналов определяется из соотношения

$$\varphi_j(\lambda) = \sum_{i=1}^{n} a_{ji} f_i(\lambda). \qquad (5)$$

Поскольку на входе колориметра, приведенного на рисунке, имеется система, состоящая из n фотоприемников, то можно сказать, что на некотором множестве A задана система функций $\{f_i(\lambda)\}^n$.

Так как для каждого из установленных фотоприемников известна его спектральная характеристика, то задача аппроксимации кривых сложения сводится к отысканию величин коэффициентов a_{ji} ($i = 1, 2, \ldots, n$) в выражении (5), определяющих такие установ-

ки резисторов, изображенных на рисунке, чтобы различия между кривыми $e_j(\lambda)$ и $\varphi_j(\lambda)$ $(j = 1, 2, 3)$ были минимальными.

Если рассматривать эти функции как элементы множества A, являющегося подмножеством пространства $L_2[\lambda_1, \lambda_2]$ [4], то в качестве меры отклонения полинома (5) от заданной функции $e_j(\lambda)$, в смысле метрики этого пространства, необходимо брать среднеквадратичное отклонение [5]:

$$\delta = \int_{\lambda_1}^{\lambda_2} (\varphi_j(\lambda) - e_j(\lambda))^2 d\lambda. \tag{6}$$

Наилучшее среднеквадратичное приближение будем искать следующим образом.

Рассмотрим линейную комбинацию $\sum_{i=1}^{n} a_{ji} f_i(\lambda)$, для которой

$$\int_{\lambda_1}^{\lambda_2} (e_j(\lambda) - \sum_{i=1}^{n} a_{ji} f_i(\lambda)) f_m(\lambda) d\lambda = 0 \quad (m = 1, 2, \ldots, n). \tag{7}$$

Ее существование следует из того, что коэффициенты a_{ji} однозначно определяются из системы линейных уравнений

$$\sum_{i=1}^{n} a_{ji} \int_{\lambda_1}^{\lambda_2} f_i(\lambda) f_m(\lambda) d\lambda = \int_{\lambda_1}^{\lambda_2} e_j(\lambda) f_m(\lambda) d\lambda, \tag{8}$$

матрица которой является матрицей Грама для набора $\{f_i(\lambda)\}^n$ — линейно независимых функций, а значит ее определитель не равен нулю. Можно показать, что выражение (6) достигает своего минимума на этой линейной комбинации. Для этого возьмем какую-нибудь другую линейную комбинацию $\sum_{i=1}^{n} a'_{ji} f_i(\lambda)$ и рассмотрим для нее условие (6) с учетом (7):

$$\int_{\lambda_1}^{\lambda_2} \left(e_j(\lambda) - \sum_{i=1}^{n} a'_{ji} f_i(\lambda)\right)^2 d\lambda = \int_{\lambda_1}^{\lambda_2} \left(e_j(\lambda) - \sum_{i=1}^{n} a_{ji} f_i(\lambda) + \right.$$
$$\left. + \sum_{i=1}^{n} (a_{ij} - a'_{ji}) f_i(\lambda)\right)^2 d\lambda = \int_{\lambda_1}^{\lambda_2} \left(e_j(\lambda) - \sum_{i=1}^{n} a_{ji} f_i(\lambda)\right)^2 d\lambda +$$
$$+ \int_{\lambda_1}^{\lambda_2} \left(\sum_{i=1}^{n} (a_{ji} - a'_{ji}) f_i(\lambda)\right)^2 d\lambda \geqslant \int_{\lambda_1}^{\lambda_2} \left(e_j(\lambda) - \sum_{i=1}^{n} a_{ji} f_i(\lambda)\right)^2 d\lambda. \tag{9}$$

Из полученной зависимости следует наше утверждение.

Аппроксимируем интегралы системы (8) на произвольном множестве точек $(\lambda_1, \lambda_2, \ldots, \lambda_p) \in [\lambda_1, \lambda_2]$. Тогда

$$\int_{\lambda_1}^{\lambda_2} f_i(\lambda) f_m(\lambda) d\lambda = \sum_{k=1}^{p} f_i(\lambda_k) f_m(\lambda_k). \tag{10}$$

Обозначим

$$\sum_{k=1}^{p} f_i(\lambda_k) f_m(\lambda_k) = (f_i, f_m). \tag{11}$$

Тогда систему (8) можно привести к виду

$$
\begin{aligned}
&a_{j1}(f_1, f_1) + a_{j2}(f_2, f_1) + \ldots + a_{jn}(f_n, f_1) = (e_j, f_1);\\
&a_{j1}(f_1, f_2) + a_{j2}(f_2, f_2) + \ldots + a_{jn}(f_n, f_2) = (e_j, f_2); \qquad (12)\\
&\ldots\ldots\ldots\ldots\ldots\ldots\ldots\ldots\ldots\ldots\\
&a_{j1}(f_1, f_n) + a_{j2}(f_2, f_n) + \ldots + a_{jn}(f_n, f_n) = (e_j, f_n).
\end{aligned}
$$

В таком случае минимальное значение δ в выражении (6) будет определяться из равенства

$$
\delta = \sum_{k=1}^{p} (\varphi_i(\lambda_k) - e_j(\lambda_k))^2 = \sum_{k=1}^{p} \left(\sum_{i=1}^{n} a_{ji} f_i(\lambda_k) - e_j(\lambda_k) \right)^2 =
$$

$$
= \sum_{k=1}^{p} e_j^2(\lambda_k) - \sum_{i=1}^{n} a_{ji} \sum_{k=1}^{p} f_i(\lambda_k)\, e_j(\lambda_k). \qquad (13)
$$

Учитывая, что a_{ji} — решение системы (12), окончательно получим

$$
\delta = \frac{\begin{vmatrix} (f_1, f_1) & (f_2, f_1) & \cdots & (f_n, f_1) & (e_j, f_1) \\ (f_1, f_2) & (f_2, f_2) & \cdots & (f_n, f_2) & (e_j, f_2) \\ \cdots & \cdots & \cdots & \cdots & \cdots \\ (f_1, f_n) & (f_2, f_n) & \cdots & (f_n, f_n) & (e_j, f_n) \\ (e_j, f_1) & (e_j, f_2) & \cdots & (e_j, f_n) & (e_j, e_j) \end{vmatrix}}{\begin{vmatrix} (f_1, f_1) & (f_2, f_1) & \cdots & (f_n, f_1) \\ (f_1, f_2) & (f_2, f_2) & \cdots & (f_n, f_2) \\ \cdots & \cdots & \cdots & \cdots \\ (f_1, f_n) & (f_2, f_n) & \cdots & (f_n, f_n) \end{vmatrix}}. \qquad (14)
$$

Решение системы (12) может быть легко реализовано с помощью ЭВМ. Если для этого использовать современные вычислительные машины серии ЕС, то можно воспользоваться одной из имеющихся в матобеспечении этих машин подпрограммой на языке Фортран, которая предназначена для решения систем линейных алгебраических уравнений.

Используя описанную методику расчета коэффициентов аппроксимации функций сложения цвета, можно существенно упростить задачу построения объективных колориметров, работающих в заданной системе координат цвета.

Список литературы: 1. *Гуревич М. М.* Цвет и его измерение.— М.; Л.: Изд-во АН СССР, 1950.— 268 с. 2. *Путятин Е. П., Пчелинов В. П., Какурин Н. Я.* Некоторые вопросы построения датчиков ввода цветовой информации в ЭВМ — АСУ и приборы автоматики, 1968, вып. 7, с. 88—92. 3. *Соболева Н. А., Меламед А. Е.* Фотоэлектронные приборы.— М.: Высш. шк., 1974.— 367 с. 4. *Пчелинов В. П.* Дедуктивный вывод математической модели спектральной чувствительности органа зрения человека.— Пробл. бионики, 1978, вып. 2, с. 23—42. 5. *Демидович Б. П., Шувалова Э. З.* Численные методы анализа.— М.: Наука, 1967.— 368 с.

Поступила в редколлегию 02.04.8